

SDOWN

Código artículo	**86.OC02.5323.03**
Tipo de producto	**Outdoor**
Categoría	**Downlights de superficie**
Familia	**SDOWN**
Pictograms	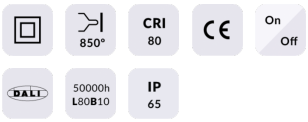

Dimensions	
Product dimensions (mm)	**Ø170X182 mm**

Esquema

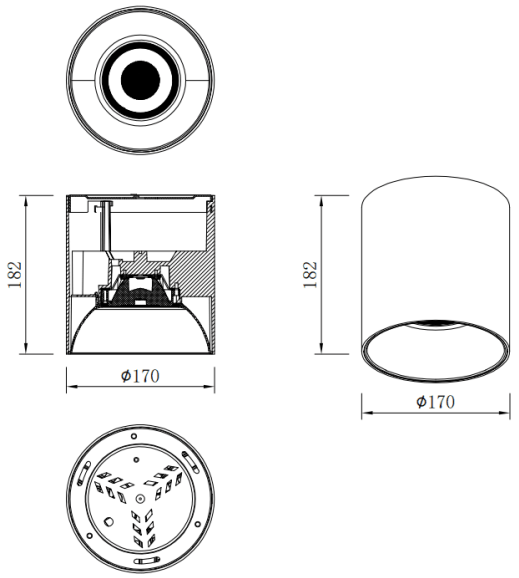

Producto	
Potencia real (W)	**50**
Flujo luminoso real (lm)	**4000**
Eficacia luminosa (lm/W)	**80**
Ángulo de apertura	**40**
Tiempo de vida	**50000h L80B10**
IP	**IP65**
Equipo	**DALI**
Temperatura de color (K)	**3000**
Consistencia de color (SDCM)	**SDCM3**
CRI	**80**